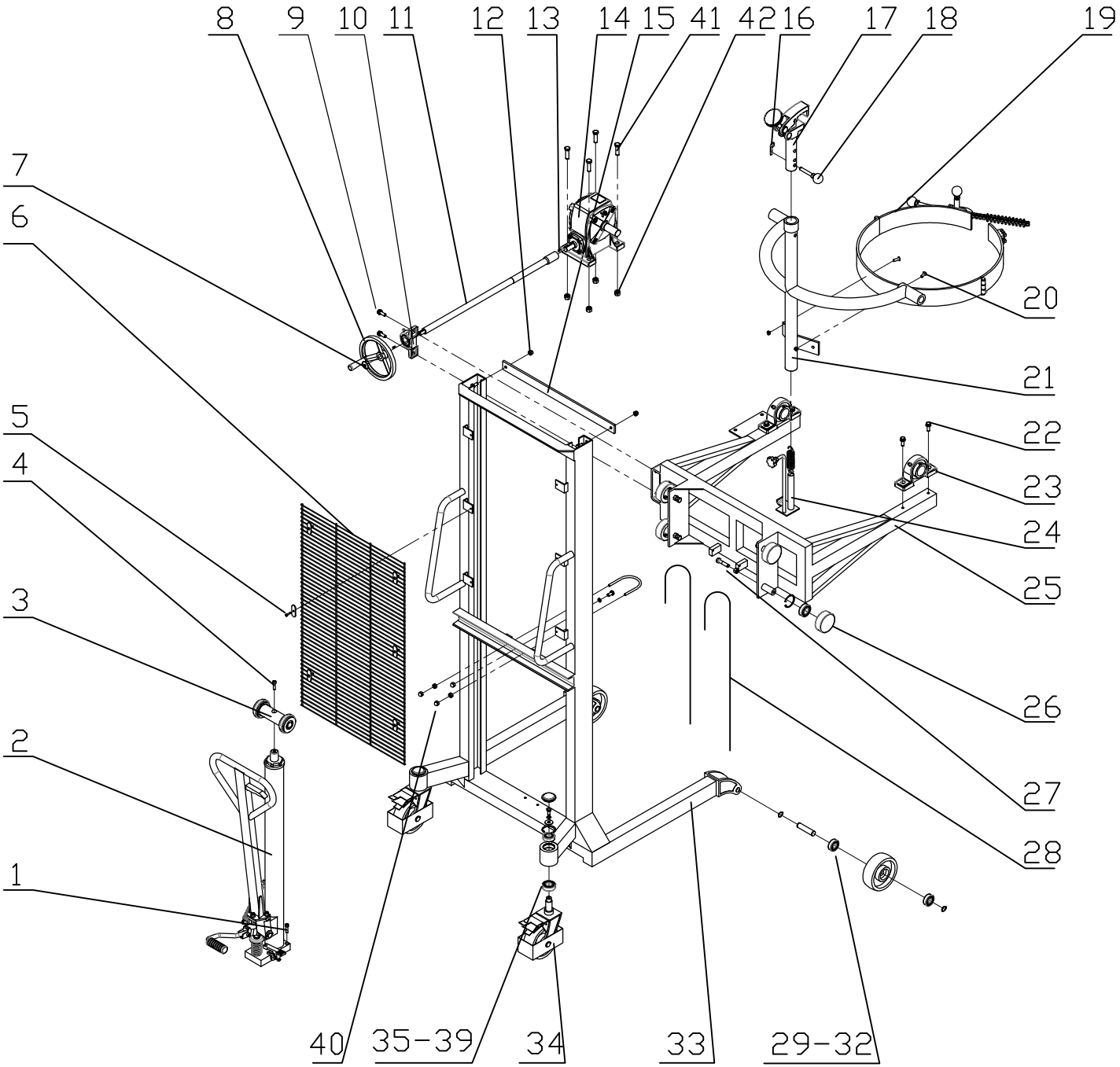
8
9
10
11
12
13
14
15
41
42
16
17
18
19
7
6
20
21
5
22
4
23
24
3
25
26
2
27
28
1
40
35-39
34
33
29-32